GC6150

BEDIENUNGSANLEITUNG / ERSATZTEILKATALOG

HOCHGESCHWINDIGKEITSSTEPPSTICHMASCHINE

TYPICAL

WICHTIGE SICHERHEITSANWEISUNGEN

Nähanlagen die für den Einbau dieser Nähmaschinen vorgesehen sind, dürfen erst In Betrieb genommen werden, nachdem sichergestellt ist, dass sie den Sicherheitsvorschriften des betreffenden Landes entsprechen. Bis dahin ist technischer Service für diese Nähanlagen ebenfalls verboten.

1. Beachten Sie die grundsätzlichen Sicherheitsmaßnahmen, einschließlich der folgenden, wann immer Sie die Maschine benutzen.
2. Lesen Sie vor Benutzung der Maschine sämtliche Anleitungen, einschließlich dieser Bedienungsanleitung durch. Bewahren Sie diese Bedienungsanleitung außerdem so auf, dass sie bei Bedarf jederzeit griffbereit ist.
3. Nehmen Sie die Maschine erst in Betrieb, nachdem sichergestellt ist, dass sie den in Ihrem Land gültigen Sicherheitsvorschriften/-normen entspricht.
4. Alle Sicherheitseinrichtungen müssen angebracht sein, wenn die Maschine betriebsbereit oder in Betrieb ist. Der Betrieb ohne die vorgeschriebenen Sicherheitseinrichtungen ist unzulässig.
5. Die Maschine darf nur von entsprechend geschultem Personal bedient werden.
6. Tragen Sie zu Ihrer Sicherheit bei langen Haaren ein Haarnetz, damit diese sich nicht in beweglichen Teilen verfangen können.
7. Zu Ihrem persönlichen Schutz empfehlen wir, eine Schutzbrille zu tragen.
8. Achten Sie darauf das sich im Arbeitsbereich der Maschine keine anderen Personen aufhalten.
9. In den folgenden Fällen ist der Netzschalter auszuschalten, oder der Netzstecker der Maschine von der Steckdose abzuziehen.
   - 9.1. Zum einfädeln von Nadel(n), Greifer, Spreizer usw. und auswechseln der Spule
   - 9.2. Zum Auswechseln von Teilen wie Nadel, Nähfuß, Stichplatte, Greifer, Spreizer, Transporteur, Nadelschutz, Abkanter, Stoffführung usw.
   - 9.3. Für Reparaturarbeiten
   - 9.4. Bei Verlassen des Arbeitsplatzes und unbeaufsichtigtem Arbeitsplatz.
   - 9.5. Bei Verwendung von Kupplungsmotoren ohne Bremsbetätigung muss bis zum vollständigen Stillstand des Motors gewartet werden.
10. Sollte Öl, Schmierfett usw., das für die Maschine und Geräte verwendet wird, in Ihre Augen oder auf Ihre Haut geraten, oder sollten Sie versehentlich eine dieser Flüssigkeiten schlucken, waschen Sie die betroffenen Bereiche sofort bzw. suchen Sie einen Arzt auf.

11. Eingriffe an stromführenden Teilen und Vorrichtungen bei ein- oder ausgeschalteter Maschine sind verboten.
12. Reparatur-, Umbau- und Einstellarbeiten dürfen nur von entsprechend ausgebildeten Technikern oder speziell geschultem Personal durchgeführt werden. Für Reparaturen dürfen nur von TYPICAL vorgeschriebene Ersatzteile verwendet werden.
13. Allgemeine Wartungsarbeiten und Inspektionen müssen von entsprechend ausgebildetem Personal durchgeführt werden.
14. Reparaturen und Wartungsarbeiten an elektrischen Bauteilen dürfen nur von qualifizierten Elektrikern oder unter der Aufsicht und Anleitung speziell schulten Personals durchgeführt werden. Sollte ein Fehler in einem elektrischen Bauteile festgestellt werden, ist die Maschine unverzüglich abzustellen.
15. Vor der Durchführung von Reparatur- und Wartungsarbeiten an Maschinen, die mit Druckluftteilen (z.B. Luftzylinder) ausgestattet sind, muss der Luftkompressor von der Maschine getrennt und die Druckluftversorgung abgeschaltet werden. Noch vorhandener Restdruck nach dem Trennen des Luftkompressors von der Maschine muss abgelassen werden. Ausgenommen hiervon sind nur Einstellungen und Leistungsprüfungen, die von entsprechend ausgebildeten Technikern oder speziell geschultem Personal durchgeführt werden.
16. Die Maschine ist während des ganzen Benutzungszeitraums regelmäßig zu reinigen.

17. Eine Erdung der Maschine ist stets notwendig, um den Betrieb der Maschine zu gewährleisten. Die Maschine muss in einer Umgebung betrieben werden, die frei von starken Störungsquellen, wie z.B. Hochfrequenz-Schweißgeräten, ist.
18. Ein passender Netzstecker muss von einem Elektriker am Netzkabel der Maschine angebracht werden. Der Netzstecker darf nur an eine geerdete Steckdose angeschlossen werden.

19. Die Maschine darf außer zu dem vorgesehenen Zweck nicht anderweitig benutzt werden.
20. Umbauarbeiten oder Änderungen der Maschine müssen gemäß den Sicherheitsvorschriften/-normen unter Beachtung aller zutreffenden Sicherheitsmaßnahmen durchgeführt werden. TYPICAL übernimmt keine Verantwortung für Schäden, die durch Umbau oder Änderung der Maschine verursacht wurden.

Pifferi Anelio • Schneidereibedarf Großhandlung • Fernewaldstraße 78 • 46145 Oberhausen • Tel.: 0208-437400 • Fax. 0208-4374040 • www.pifferi.de

Inhaltsverzeichnis

WICHTIGE SICHERHEITSANWEISUNGEN 2

AUFFÜLLEN VON MASCHINENÖL 5

ÖLMENGE AM UMLAUFGREIFER EINSTELLEN 5

ÖLPUMPENEINSTELLUNG 5

EINSETZEN DER NADEL 5

VERBINDEN DES KUPPLUNGSHEBELS MIT DEM PEDAL 6

KEILRIEMENABDECKUNG ANBRINGEN 6

ÖFFNUNGSZEIT DER SPANNUNGSSCHEIBE EINSTELLEN 6

EINFÄDELN 7

INSTALLATION UND EINSTELLUNG DES SPULERS 7

DRÜCKERFUßDRUCK EINSTELLEN 8

FADENSPANNUNG EINSTELLEN 8

SYNCHRONISIEREN VON NADEL UND GREIFER 9

EINSTELLEN DER STICHLÄNGE BEIM RÜCKWÄRTSNÄHEN 9

SYNCHRONISATION VON NADELTRANSPORT MIT DEM TRANSPORTEUR 9

STICHLÄNGENFEHLER REGULIEREN 9

HORIZONTALE REGULIERUNG DES TRANSPORTEURS 10

ERSATZTEILKATALOG 11

Der Freiarm und seine Ersatzteile 13

Nadelstange und Fadenaufnahmermechnismus 15

Ober- und Vertikalwelle 17

Der Greifermechanismus 19

Transport- und Nähfußhebemechnismus 21

Pifferi Anelio • Schneidereibedarf Großhandlung • Fernewaldstraße 78 • 46145 Oberhausen • Tel.: 0208-437400 • Fax . 0208-4374040 • www.pifferi.de

Stichlängenregulierung 23

Nähfußmechanismus 25

Ölpumpenmechanismus 26

Ölwanne und Zubehör 27

Tischspuler und Garnständer 28

Zubehör 29

TECHNISCHE DETAILS DER MASCHINE 30

Pifferi Anelio • Schneidereibedarf Großhandlung • Fernewaldstraße 78 • 46145 Oberhausen • Tel.: 0208-437400 • Fax.: 0208-4374040 • www.pifferi.de

Auffüllen von Maschinenöl

1) Der Ölstand in der Ölwanne sollte zwischen den beiden Marken (A und B), wie in Bild 2 gezeigt, liegen. Die Marke A zeigt den maximalen Ölstand, die Marke B den minimalen Stand. Sollte der Ölstand unter die Marke B fallen füllen Sie bitte umgehend Öl nach.

2) Wenn sie Öl auffüllen, lassen Sie das Öl über die Ölablassschraube C komplett ab, reinigen Sie die Ölwanne und schließen sie die Ölablassschraube wieder. Dann befüllen Sie die Ölwanne mit neuem Öl.

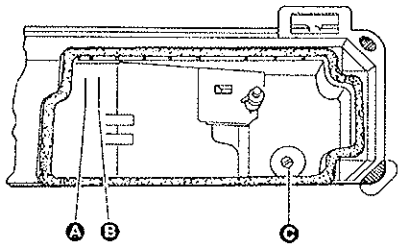

Bild 2

Ölmenge am Umlaufgreifer einstellen

Stellen Sie die Ölmenge am Umlaufgreifer mit der Stellschraube (A) ein. Drehen der Schraube (A) im Uhrzeigersinn (in Richtung +) um die Ölmenge zu erhöhen, entgegen dem Uhrzeigersinn (in Richtung -) um die Ölmenge zu verringern.

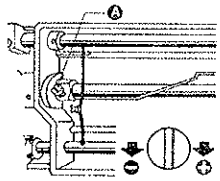

Bild 3

Ölpumpeneinstellung

Im Normalbetrieb ist das einstellen der Ölpumpe nicht erforderlich. Wenn die Ölspritzer im Schaufenster nicht ausreichend sind, verringern sie die Öffnungsweite des Schmierlochs.

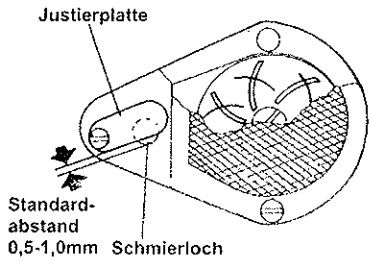

Bild 4

Einsetzen der Nadel

Das Handrad drehen, bis die Nadelstange den höchsten Punkt ihres Hubs erreicht. Die Schraube lösen und die Nadel so halten, das ihre Aussparung A genau nach links zeigt. Die Nadel nach oben bis zum Anschlag in die Bohrung der Nadelstange einschieben. Schraube anziehen. Prüfen Sie ob die Aussparung der Nadel nach links zeigt.

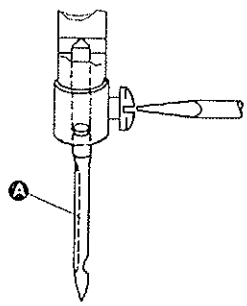

Bild 5

Pifferi Anelio • Schneidereibedarf Großhandlung • Fernewaldstraße 78 • 46145 Oberhausen • Tel.: 0208-437400 • Fax.: 0208-4374040 • www.pifferi.de

Verbinden des Kupplungshebels mit dem Pedal

Der Neigungswinkel des Pedals sollte optimal bei 15° liegen.

Stellen sie die Kupplung so ein, das der Kupplungshebel C so mit dem Zughaken B verbunden wird, wie in Bild 6 zu sehen.

Die Riemenscheibe sollte sich in Uhrzeigerrichtung (wenn Sie von außen auf die Scheibe schauen) drehen. Die Drehrichtung des Motors können sie dadurch umkehren, indem sie den Stecker um 180° gedreht in die Steckdose stecken.
Die Spannung des Keilriemens F können Sie einstellen, indem sie den Motor herauf oder herunterstellen.

Die richtige Spannung des Keilriemens haben Sie wenn er sich um 10 bis 20 mm, durch drücken mit dem Finger auf die Mitte des Keilriemens, bewegen lässt.

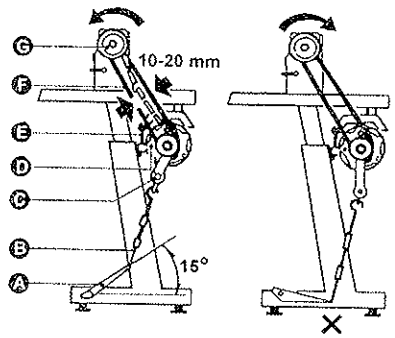

Bild 6

Keilriemenabdeckung anbringen

Aus Sicherheitsgründen muss die Keilriemenabdeckung immer angebracht werden.

Befestigen Sie die Abdeckung C mit den Schrauben A und B, und die Abdeckung E mit der Schrauben D.

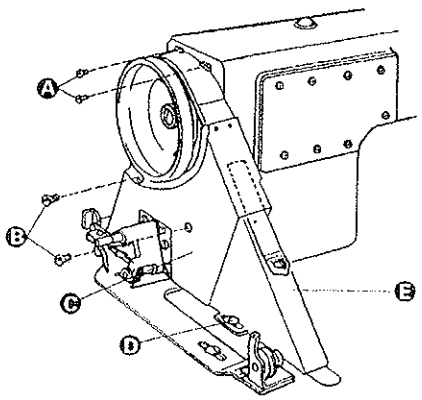
Bild 7

Öffnungszeit der Spannungsscheibe einstellen

Die Öffnungszeit der Spannungsscheibe kann wie folgt eingestellt werden:

1) Entfernen Sie den Gummistopfen auf der Rückseite des Arms und lösen Sie die Schraube A des Kniehebels.

2) Bewegen Sie die Spannungsnocke nach links für das frühere oder nach rechts für das spätere Öffnen. Die Anpassung wird erleichtert, wenn sie einen Block unter den Fußhebel stellen.

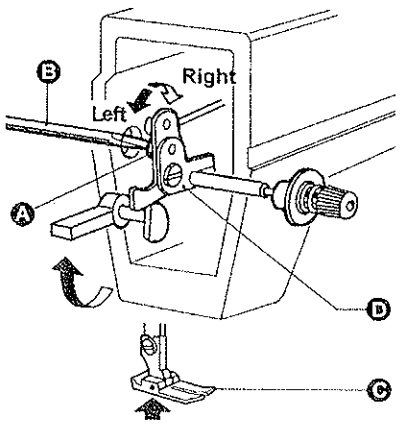

Bild 8

Piffer Anelio • Schneidereibedarf Großhandlung • Fernewaldstraße 78 • 46145 Oberhausen • Tel.: 0208-437400 • Fax.: 0208-4374040 • www.piffer.de

Einfädeln

Um den Nähfaden einzufädeln heben Sie die Nadelstange bis ganz nach Oben an. Fädeln Sie den Faden wie in Bild 9 gezeigt ein. Um den Unterfaden hoch zuholen, drehen sie am Handrad solange bis die Nadel einmal abgesenkt und wieder an ihrer höchsten Position steht. Ziehen Sie die Enden des Ober- und Unterfadens nach vorne, unter dem Nähfuß hervor.

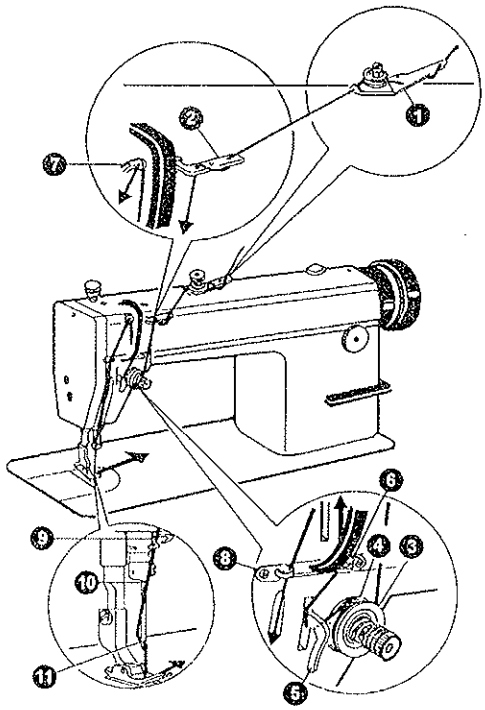

Bild 9

Installation und Einstellung des Spulers

Die Spuler-Rolle sollte sich nach dem Keilriemen ausrichten, und es sollte etwas Abstand zwischen ihnen geben. Wenn der Spuler-Halt-Hebel niedergedrückt wird, sollte der Keilriemen mit der Spuler-Rolle in Verbindung treten, damit der Spuler durch den Keilriemen angetrieben werden kann. Der Faden auf der Spule sollte ordentlich und dicht gespult sein. Wenn das nicht der Fall sein sollte, muss die Spannung reguliert werden. Dazu die Spannungsstellschraube A von der Spuler-Spannungsklammer drehen. Wenn der Faden auf der Spule nicht eine zylindrische Gestalt hat (wie gezeigt in Bild 10a), Schraube B von der Spuler-Spannungsklammer lösen und die Klammer C nach links oder nach rechts bewegen. Wenn der Faden wie in Bild 10b gewickelt ist, muss die Klammer nach rechts bewegt werden. Wenn der Faden wie in Bild 10c gewickelt wurde muss die Klammer nach links verschoben werden. Nach der Positionierung der Klammer, ziehen Sie die Schraube B wieder an. Überfüllen Sie die Spule nicht. Die optimale Fadenmenge auf der Spule beträgt 80% der Spulenkapazität. Das können Sie mit der Schraube E des Spuler-Halt-Hebels regulieren.

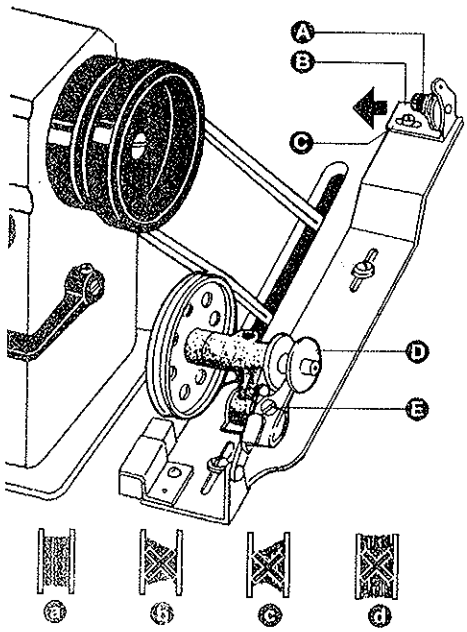

Bild 10

Pifferi Anelio • Schneidereibedarf Großhandlung • Fernewaldstraße 78 • 46145 Oberhausen • Tel.: 0208-437400 • Fax.: 0208-4374040 • www.pifferi.de

Drückerfußdruck einstellen

Der Druck des Drückernähfußes wird in Übereinstimmung mit der Dicke von zu nähenden Materialien reguliert.

Lösen Sie zuerst die Kontermutter A.

Um den Druck, für schwere Materialien, zu erhöhen drehen Sie wie in Bild 11a gezeigt die Drückerfederschraube in Uhrzeigerrichtung.

Für leichte Materialien drehen Sie die Schraube gegen die Uhrzeigerrichtung (Bild 11b).

Ziehen Sie anschließend die Kontermutter A wieder an.

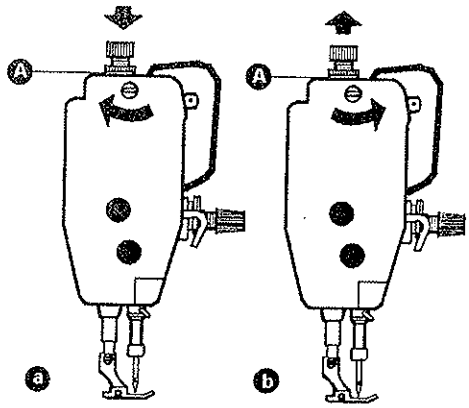

Bild 11

Fadenspannung einstellen

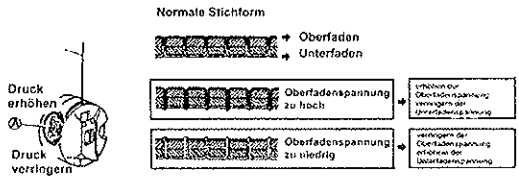

Bild 12

Die Fadenspannung des Ober- und Unterfadens sollten aufeinander abgestimmt sein. Aus Bild 12 können sie das Zusammenspiel erkennen. Um die Spannung des Spulenfadens zu regulieren drehen sie die Schraube A in die entsprechende Richtung.

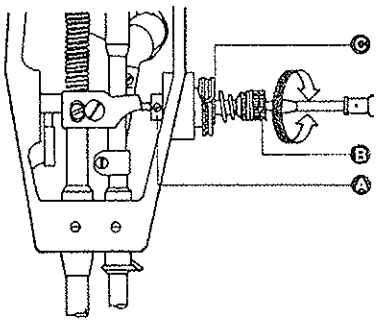

Bild 13

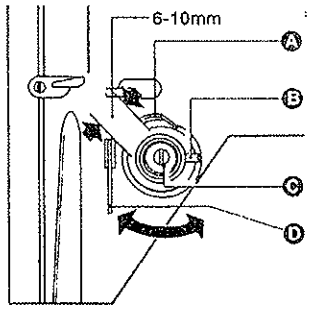

Bild 14

Durch drehen der Fadenspannungsmutter 2 im Uhrzeigersinn wird die Nadelfadenspannung erhöht. Durch drehen der Mutter 2 im Gegenuhrzeigersinn (in Richtung D) wird die Nadelfadenspannung verringert

Pifferi Anelio • Schneidereibedarf Großhandlung • Fernewaldstraße 78 • 46145 Oberhausen • Tel.: 0208-437400 • Fax.: 0208-4374040 • www.pifferi.de

Synchronisieren von Nadel und Greifer

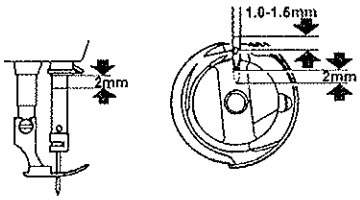

Bild 15

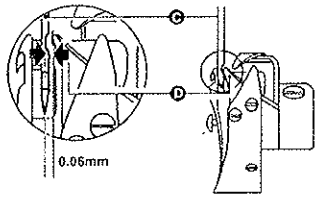

Bild 16

Die Synchronisierung von Nadel und Greifer folgendermaßen einstellen:
Das Handrad drehen, um die Nadelstange auf den Tiefstpunkt ihres Hubes abzusenken. Die Greiferspitze des Spulenträgers sollte in der Mitte der Nadelflucht und 1,0-1,5mm oberhalb des Nadelöhrs liegen (Bild 15).
Der Arbeitsraum zwischen dem unteren Ende der Nadel und der Greiferspitze sollte 0,05mm (Bild 16) betragen.

Model	GC6150M	GC6160H	GC6160B
A	2,2 mm	2 mm	2,4 mm

Einstellen der Stichlänge beim Rückwärtsnähen

Die Stichlänge kann mit dem Einstellrad A eingestellt werden. Das Maß können Sie an der Skala auf dem Einstellrad erkennen. Wenn der Schalthebel C gedrückt wird führt die Maschine augenblicklich Rückwärtsstiche aus. Sobald sie den Schalthebel loslassen, führt die Maschine wieder Vorwärtsstiche aus.

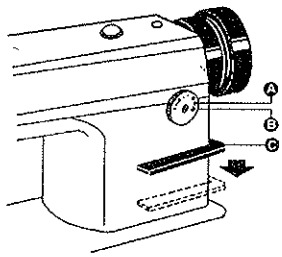

Bild 17

Synchronisation von Nadeltransport mit dem Transporteur

Um die Transporteur-Position C zu regulieren, öffnen Sie zuerst die zwei Schrauben F. Drehen Sie das Handrad mit der Hand soweit bis die Nadel A die Oberfläche des Transporteurs erreicht. Schrauben wieder anziehen. Die Spitzen des Transporteurs C sollten mit der Stichplatte bündig abschließen.

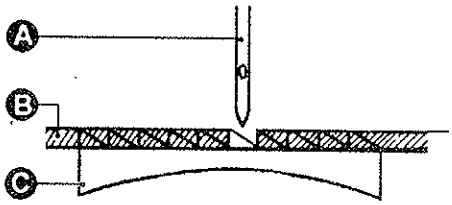

Bild 18

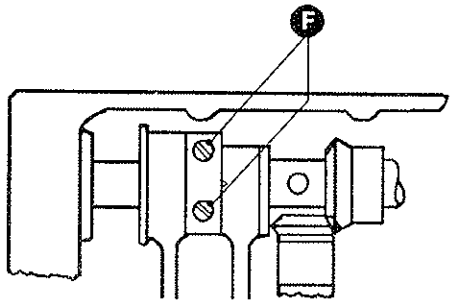

Bild 19

Stichlängenfehler regulieren

Lösen Sie Schraube A, um die Stichlängenanpassungsnocke B zu regulieren. Drehen Sie sie nach rechts, um die Stichlänge beim vorwärtsnähen zu verringern und beim rückwärtsnähen länger zu machen; drehen Sie es nach links, um die Stichlänge beim vorwärtsnähen länger zu machen, und beim rückwärtsnähen zu verkürzen.

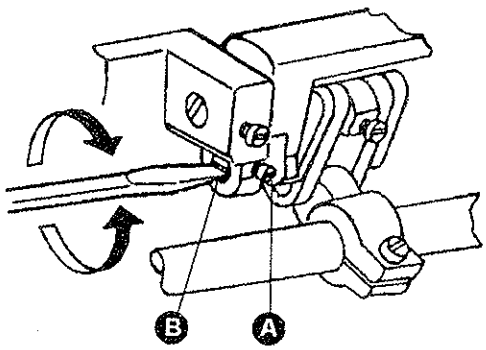

Pifferi Anello • Schneidereibedarf Großhandlung • Fernewaldstraße 78 • 46145 Oberhausen • Tel : 0208-437400 • Fax.: 0208-4374040 • www.pifferi.de

Bild 20

Horizontale Regulierung des Transporteurs

Erhöhen Sie die Vorderseite des Transporteurs, um Faltenbildung des Stoff zu verhindern, Senken sie die Vorderseite des Transporteurs ab, um ein überlaufen des Stoffs am Faden zu verhindern.

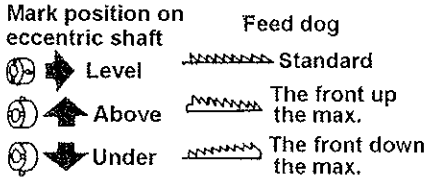

Bild 21

Pifferi Anelio • Schneidereibedarf Großhandlung • Fernewaldstraße 78 • 46145 Oberhausen • Tel.: 0208-437400 • Fax.: 0208-4374040 • www.pifferi.de

Ersatzteilkatalog

Pifferi Anelio • Schneidereibedarf Großhandlung • Fernewaldstraße 78 • 46145 Oberhausen • Tel.: 0208-437400 • Fax.. 0208-4374040 • www.pifferi.de

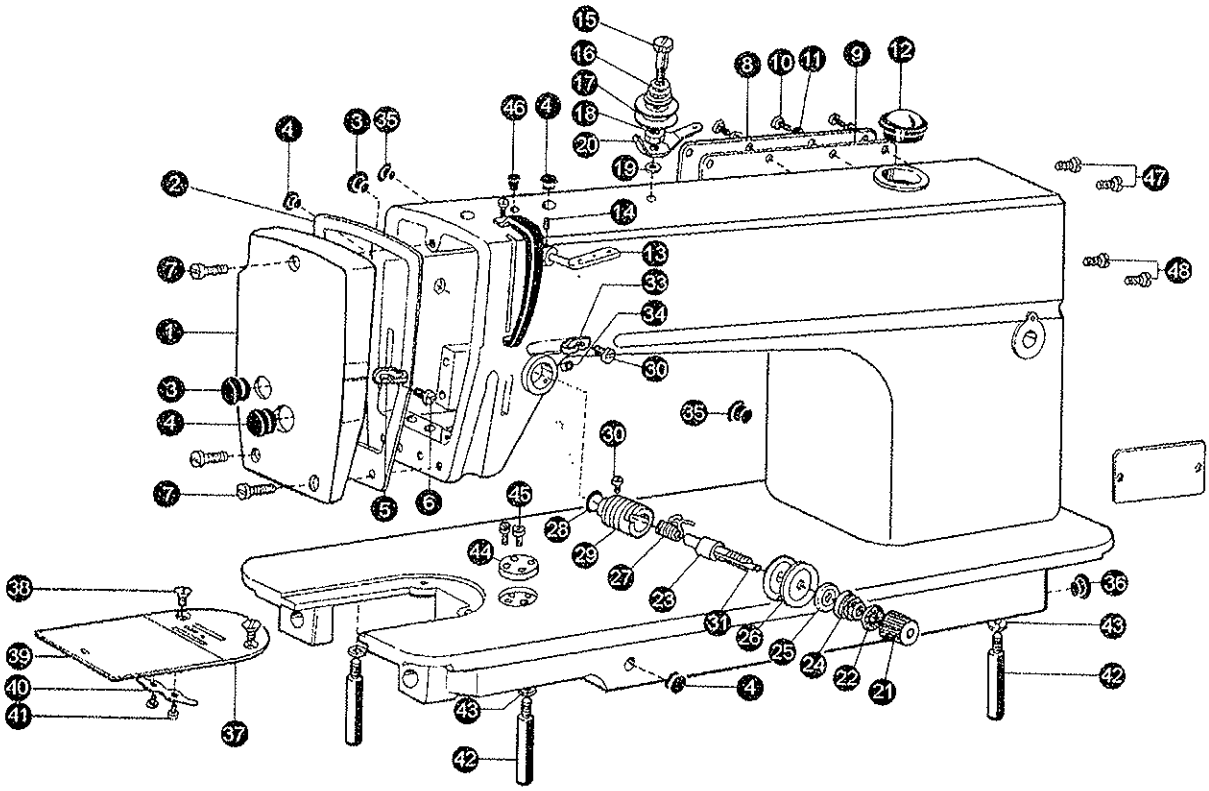

Pifferi Anelio • Schneidereibedarf Großhandlung • Fernewaldstraße 78 • 46145 Oberhausen • Tel.: 0208-437400 • Fax.: 0208-4374040 • www.pifferi.de

Der Freiarm und seine Ersatzteile

No.	Ref. No.	Description	Qt.		
			M	H	B
1	124T1 -002B1	Face plate	1	1	1
2	124T1 -002B2	Gasket for Face plate	1	1	1
3	22T1 -003C3	Rubber plate	1	1	2
4	22T1 -003C4	Rubber plate	4	4	4
5	22T1 -003C5	Thread guide on face plate	1	1	
	78T1 -004C1	Thread guide on face plate			1
6	22T1 -003C6	Thread guide screw	1	1	1
7	22T1 -004	Face plate screw	3	3	3
8	22T1 -005D1	Back plate	1	1	1
9	22T1 -005D2	Gasket for rack plate	1	1	1
10	22T1 -006	Set screw	8	8	8
11	22T1 -007	Washer	8	8	8
12	22T1 -008H	Oid check window	1	1	1
13	22T1 -010	Three hole thread guide	1	1	1
14	124T1 -006	Set screw	1	1	1
15	22T1 -009E1	Screw	1	1	1
16	22T1 -009E2	Spring for pre –tension	1	1	1
17	22T1 -009E3	Discs for pre –tension	2	2	2
18	22T1 -009E4	Washer	1.	1	1
19	GB896-76	Spring washer	1	1	1
20	22T1 -009E5	Thread guide for pre –tension	1	1	1
21	124T1 -003C1	Knub for thread tension regulator	1	1	1
22	22T1 -012F10	Thumb nut revdution stoper	1	1	1
23	22T1 -012F1	Thread tension stud	1	1	1
24	124T1 -003C2	Thread tension spring	1		
	48T1 -003A1	Thread tension spring		1	1
25	22T1 - 012F4	Thread tension releasing disc	1	1	1
26	22T1 -012F5	Thread tension disc	2	2	2
27	22T1 -012F6	Thread take - up spring	1		
	48T1 -003A2	Thread take - up spring		1	1
28	22T1 -012F11	Rubber ring	1	1	1
29	22T1 -012F7	Thread tension regulating bushing	1	1	1
30	22T1 -012F8	Set screw	1	1	1
31	22T1 -012F9	thread tension releasing pin	1	1	1
32	22T1 -013	Set screw	1	1	1
33	22T1 -014	Thread guide for arm center	1	1	
	78T1 -005	Thread guide for arm center			1
34	22T1 -003C6	Set screw	1	1	1
35	22T1 -015	Rubber plug	2	2	2
36	22T1 -016	Rubber plug	1	1	1
37	124T1 -005	Needle plate	1		
	48T1 -004	Needle plate		1	1
38	22T1 -020	Needle plate screw	2	2	2
39	22T1 -021G1	Slide plate	1	1	1
40	22T1 -021G2	Spring for slide plate	1	1	1
41	22T1 -021G3	Screw	2	2	2
42	48T1 -005	Leg	3	3	3
43	GB93-76	Washer	2	2	2
44	57T1 -008	Ruler plate	1	1	1
45	124T1 -004	Ruler screw	2	2	2
46	22T1 -017	Red rubber plug	1	1	1
47	22T1 -006	Screw	2	2	2
48	22T8-009	Screw	2	2	2

Pifferi Anelio • Schneidereibedarf Großhandlung • Fernewaldstraße 78 • 46145 Oberhausen • Tel.: 0208-437400 • Fax.: 0208-4374040 • www.pifferi.de

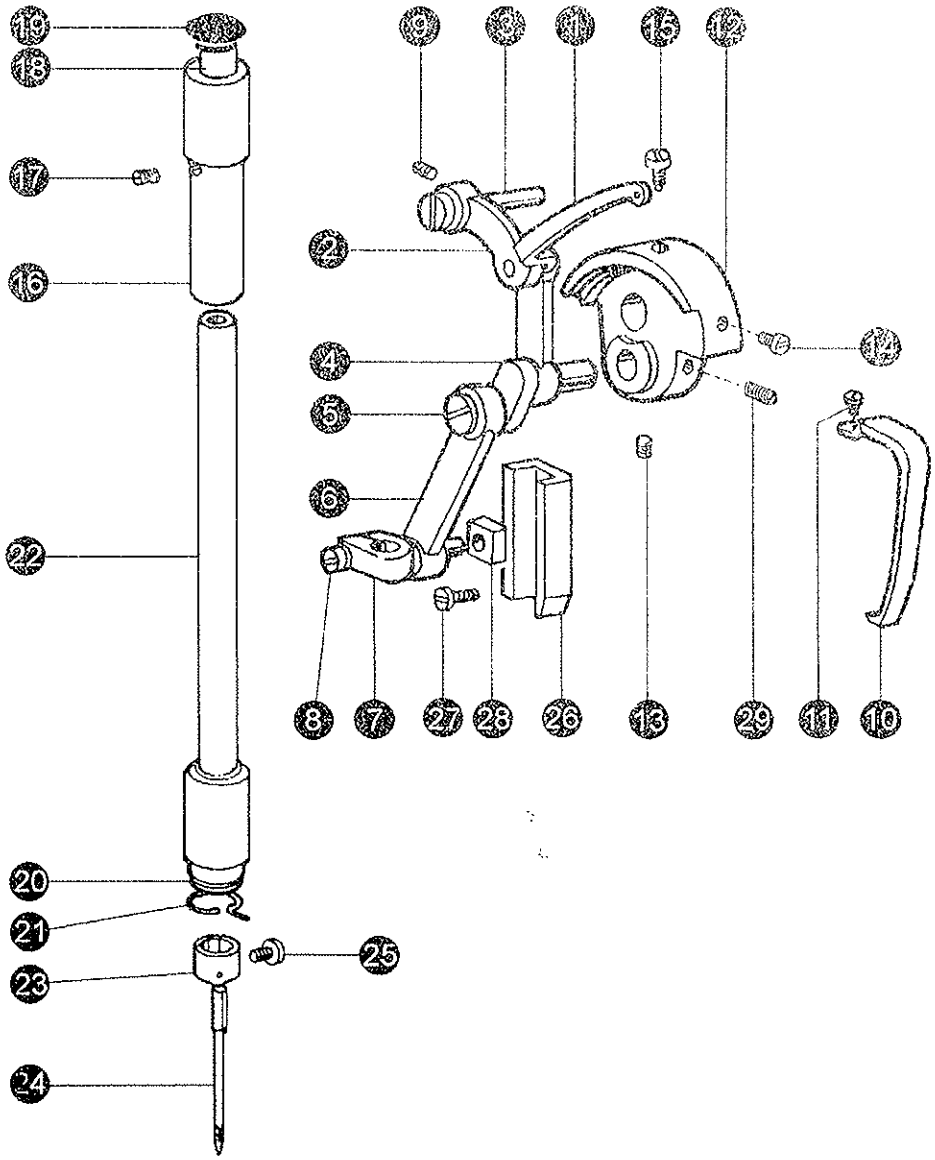

Pifferi Anelio • Schneidereibedarf Großhandlung • Fernewaldstraße 78 • 46145 Oberhausen • Tel.: 0208-437400 • Fax.: 0208-4374040 • www.pifferi.de

Nadelstange und Fadenaufnahmermechnismus

No.	Ref. No.	Description	Qt		
			M	H	B
1	24T2-Q01A1a	Thread teke -up lever	1		
	48T2-001A1a	Thread take -up lever		1	
	78T2-001A1a	Thread take - up lever			1
2	22T2-001A2	Thread take -up link	1	1	1
3	24T2-001A2	Thread take -up lever hinge pin	1	1	1
4	24T2-001A3	Thread take - up crank	1	1	1
	22T2-001A5	Needle roller bearing	2	2	2
5	22T2-001A6	Set screw (left hand thread.)	2	2	1
6	22T2-001A7b	Needle bar link ass	1		
	48T2-001A2	Needle bar link ass		1	1
7	22T2-001A8	Needle bar connecting bar joint	1'	1	1
8	22T2-001A9	Screw	1	1	1
9	22T2-002	Screw	1	1	1
10	36T2-007	Take -up lever guard	1	1	
	78T2-002	Take -up lever guard			1
11	22T2-004	Screw			1
12	124T2-002B1	Needle bar crank	1	1	
	48T2-002B1	Needle bar crank			1
13	22T2-005B2	Screw	1	1	1
14	22T2 -006	Screw	1	1	1
15	22T2-007	Thread take - up crank position screw	1	1	1
16	22T2-008	Needle bar bushing (upper)	1	1	1
17	22T2-009	Set screw	1	1	1
18	22T2 -010	Felt plug	1	1	1
19	22T2-011	Red rubber plug(08.8)	1	1	1
20	22T2-012C1	Needle bar bushing (lower)	• .'1		
	124T2-006	Needle bar bushing (lower)		1	1
21	22T2 -012C2	Thread guide for needle bar bushing	1	1	1
22	22T2-014	Needle bar	1		
	78T2-004	Needle bar		1	1
23	22T2-0.15	Thread guide for needle bar	1		
	48T2-004	Thread guide for needle bar		1	1
24		Needle(DB x1)14#	1		
		Needle(DPx5)18#		1	
		Needle(DBx1)22#			1
25	22T2-017	Needle clamp screw	1	1	1
26	22T2-018	Needle bar connecting link guide	1	1	1
27	22T2-019	Set screw	2	2	2
28	22T2-020	Slide block	1	1	1
29	22T2-005B3	Thread take-up crank position screw	1	1	1

Pifferi Anelio • Schneidereibedarf Großhandlung • Fernewaldstraße 78 • 46145 Oberhausen • Tel.: 0208-437400 • Fax.: 0208-4374040 • www.pifferi.de

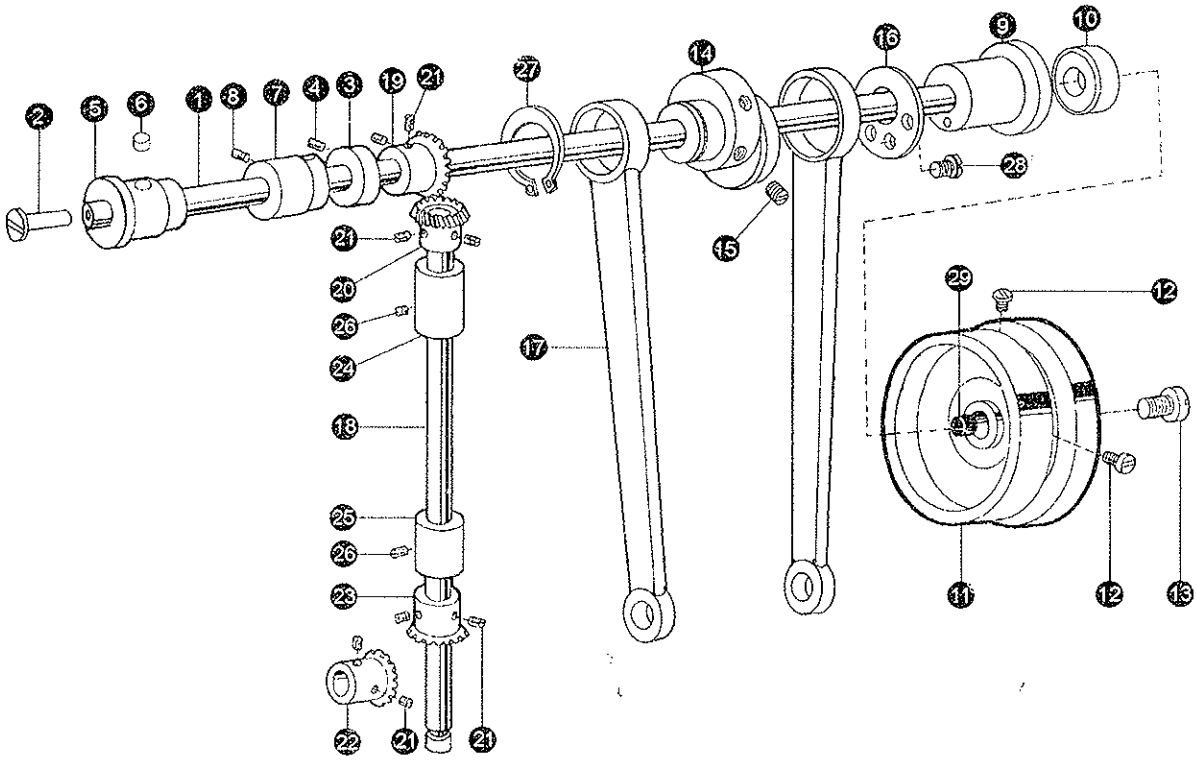

Pifferi Anelio • Schneidereibedarf Großhandlung • Fernewaldstraße 78 • 46145 Oberhausen • Tel.: 0208-437400 • Fax.: 0208-4374040 • www.pifferi.de

Ober- und Vertikalwelle

No.	Ref. No.	Description	Qt		
			M	H	B
1	124T3-001A1	Arm shaft	1	1	1
2	124T3-001A2	Adjusting screw	1	1	1
3	22T3-002B1	Collar for arm shaft	1	1	1
4	22T3-002B2	Set screw	2	2	2
5	124T3-002B1	Arm shaft bushing(left)	1	1	1
6	124T3-002B2	Oil felt	1	1	1
7	22T3-004	Arm shaft bushing (middle)	1	1	1
8	22T2-002	Set screw	1	1	1
9	124T3-003C1	Arm shaft bushing(right)	1	1	1
10	124T3-003C2	Oil seal	1	1	1
11	22T3-007C1	Balance wheel	1	1	1
12	22T3-007C2	Set screw	2	2	2
13	22T3-008	Set screw	1	1	1
14	36T3 – 003	Eccentric wheel	1		
	114T3 -001	Eccentric wheel		1	1
15	22T1 -013	Eccentric wheel screw	2	2	2
16	36T3-004	Spacer	1	1	1
17	22T3-009D1c	Crank rod for lifting rock shaft	1	1	1
18	22T3-010E1	Vertical shaft	1	1	1
19	22T3-010E2a1 -2	Bevel gear for arm shaft	1	1	1
20	22T3-010E2a2-2	Bevel gear for vertical shaft (upper)	1	1	1
21	22T2 -005B3	Set screw	8	8	8
22	22T3 -010E2b1 -2	Bevel gear for hook shaft	1	1	1
23	22T3-010E2b2-2	Bevel gear for Vertical shaft (lower)	1	1	1
24	22T3-011	Vertical shaft bushing (upper)	1	1	1
25	22T3-011	Vertical shaft bushing (lower)	1	1	
	78T3 – 002	Vertical shaft bushing (lower)			1
26	22T2-002	Set screw	2	2	2
27	36T3-004	Spacer	1	1	1
28	100T6-012	Screw	3	3	3
29	22T3-001A2	Arm shaft rubber plug	1	1	1

Pifferi Anelio • Schneidereibedarf Großhandlung • Fernewaldstraße 78 • 46145 Oberhausen • Tel.: 0208-437400 • Fax.: 0208-4374040 • www.pifferi.de

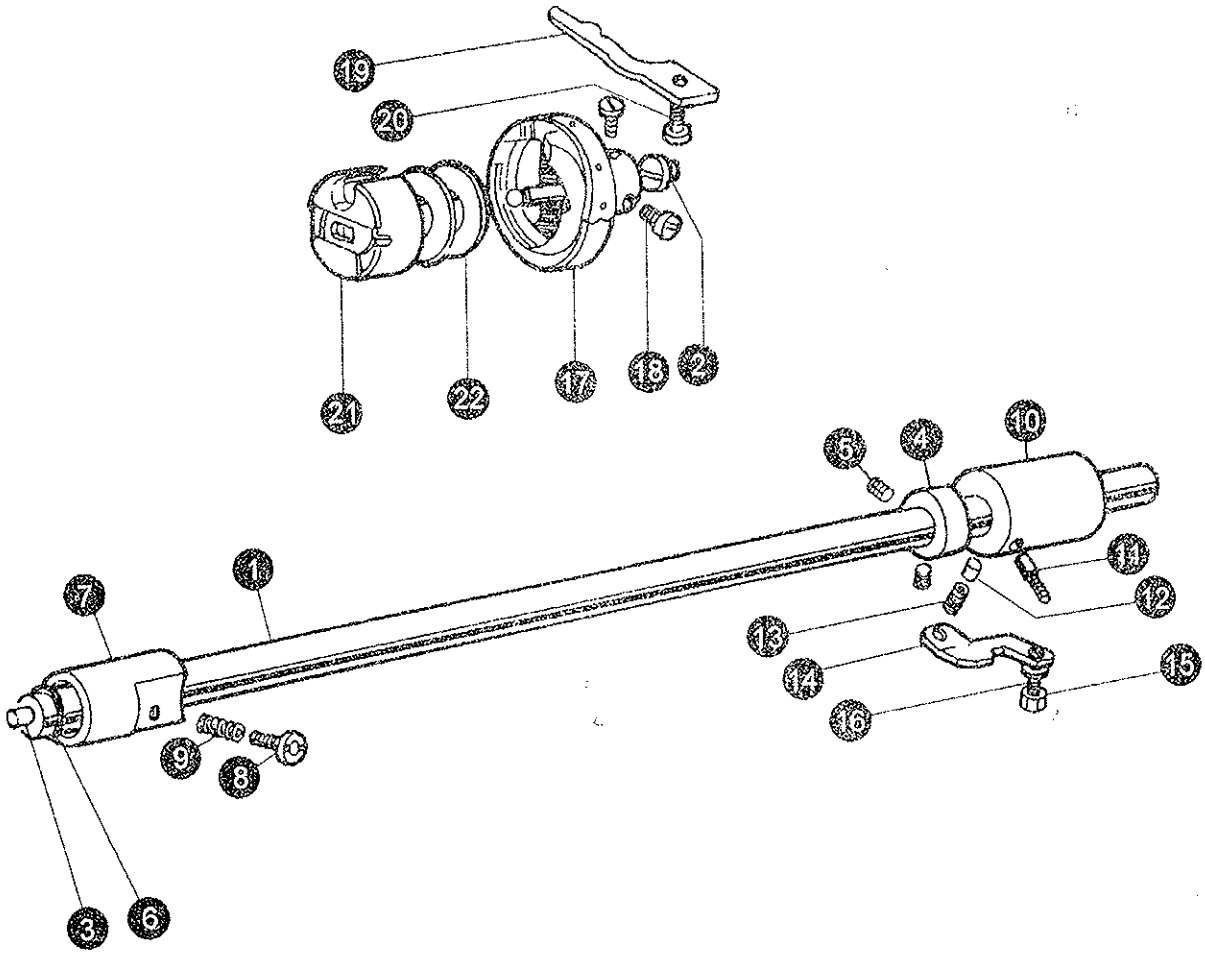

Pifferi Anelio • Schneidereibedarf Großhandlung • Fernewaldstraße 78 • 46145 Oberhausen • Tel.: 0208-437400 • Fax.: 0208-4374040 • www.pifferi.de

Der Greifermechanismus

No.	Ref. No.	Description	Qt.		
			M	H	B
1	36T4-Q08D1	Hook shaft	1	1	
	120T4-001	Rotating hook shaft			1
2	22T4-OQlA1a1	Filter screw	1	1	1
3	22T4-001A1a2	Filter	1	1	1
4	22T4-002B1	Coilaer for hook shaft-	1	1	1
5	22T2-009	Set screw	2	2	2
6	22T4-003G	Oil seal for rotating	1	1	1
7	22T4-004	Hook shaft bushing (left)	1	1	1
8	22T4-Q05	Oil adjusting screw	1		1
9	22T4-006	Spring for oil adjuster	1	;	1
10	36T4-014F1	Hook shaft bushing (right)	'1	1	1
11	22T4-007C2	Oil pipe for hook shaft bushing	1	1	1
12	36T4-015	Plunger	1		1
13	36T4-016	Plunger spring	1		
14	22T4-010	Guide plate	1	1	
	78T4-006	Guide plate			1
15	22T8-009	Screw	1	1	1
16	GB93-76	Spring washer	1	1	1
17	22T4-01.1D	Rotating hook	1		
	48T4-001A	Rotating hook		1	
	78T4-002	Rotating hook			1
18		Screw	2	2	2
19	22T4-013	Rotating hook positioner	1		
	48T4 – 002	Rotating hook positioner		1	
	78T4-003	Rotating hook positioner			1
20	22T4-015	Screw	1	1	1
21	22T4-016F	Bobbin case	1	1	
	78T4-004F	Bobbin case			1
22	22T4-017	Bobbin	1		
	48T4-003	Bobbin		1	
	78T4-005	Bobbin			1

Pifferi Anelio • Schneidereibedarf Großhandlung • Fernewaldstraße 78 • 46145 Oberhausen • Tel.: 0208-437400 • Fax.: 0208-4374040 • www.pifferi.de

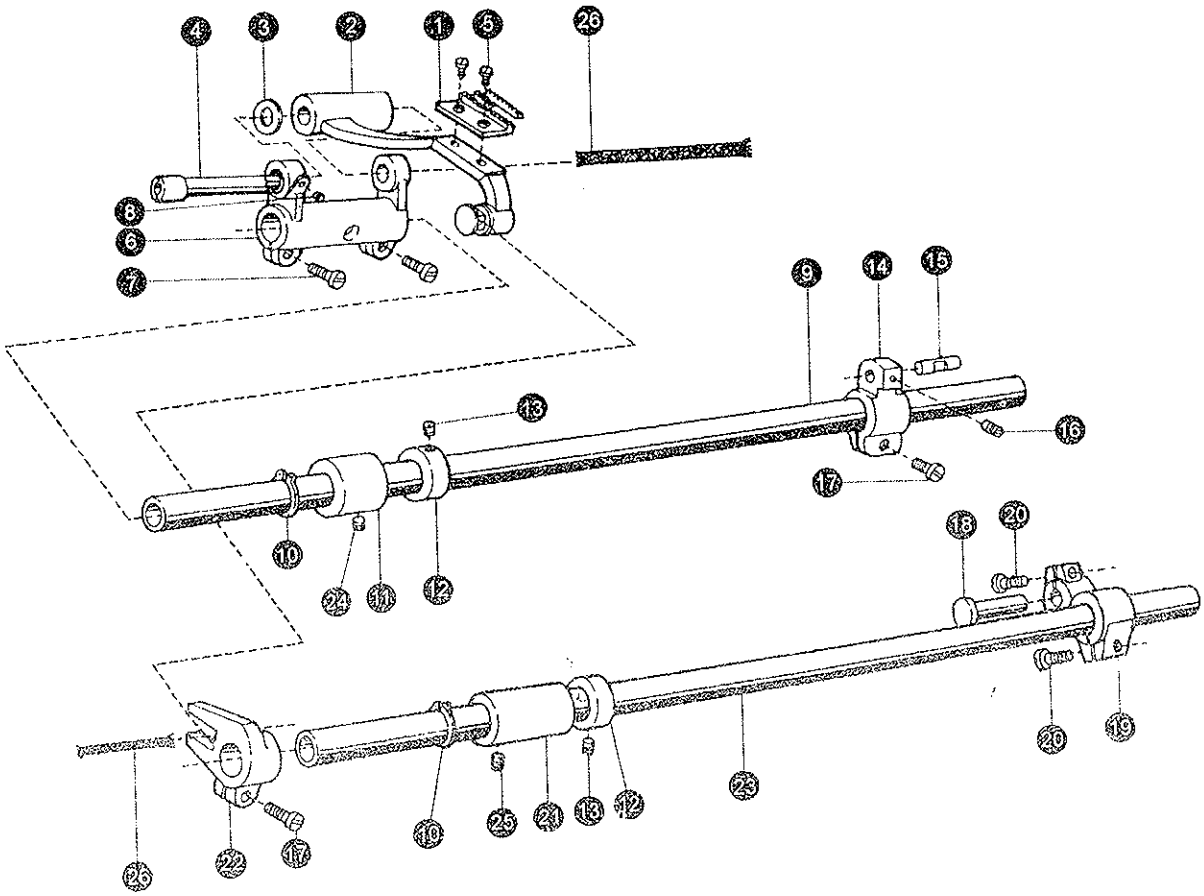

Pifferi Anello • Schneidereibedarf Großhandlung • Fernewaldstraße 78 • 46145 Oberhausen • Tel.: 0208-437400 • Fax.: 0208-4374040 • www.pifferi.de

Transport- und Nähfußhebemechnismus

No.	Ref. No.	Description	Qt.		
			M	H	B
1	22T6-001A3	Feed dog	1		
	48T6-001A2	Feed dog		1	1
2	36T4-001A1a	Feed bar	1	1	1
3	22T6-001A6	Washer	1	1	1
4	36T4-001A2	Feed bracket shaft	1	1	1
5	22T6-001A4	Screw	2	2	2
6	22T6-001A1a	Feed rock bracket arm	1		
	48T6-001A1a1	Feed rock bracket arm		1	1
7	22T6-001A1b	Screw	2	2	2
8	22T2-019	Screw	1	1	1
9	12T6-002	Feed rock shaft	1	1	1
10	GB894-76	C -type stop ring	2	2	2
11	124T6-001	Feed rock shaft bushing	1	1	1
12	22T6-005B1	Collar	2	2	2
13	22T3-002B2	Set screw	4	4	4
14	36T4-003	Feed rock shaft crank(right)	1		
	114T4-001	Feed rock shaft crank (right)		1	1
15	36T4-004H01	Feed link stod	1	1	1
16	36T5-008E5	Set screw	1	1	1
17	22T6-008D3	Screw	2	2	2
18	22T6-007	Hinge	1	1	1
19	36T4-017	Feed lifting rock shaft crank(right)	1	1	1
20	JO. 0.71	Screw	2	2	2
21	22T6-012	Bushing for feed lifting rock shaft	1	1	1
22	36T4-018H1D1	Feed lifting shaft crank	1	1	1
23	124T6-003	Feed lifting rock shaft	1	1	1
24	22T2-009	Set screw	1	1	1
25	22T2-002	Set screw	1	1	1
26	36T4-001A3	Wick	2	2	2

Pifferi Anelio • Schneidereibedarf Großhandlung • Fernewaldstraße 78 • 46145 Oberhausen • Tel.: 0208-437400 • Fax.: 0208-4374040 • www.pifferi.de

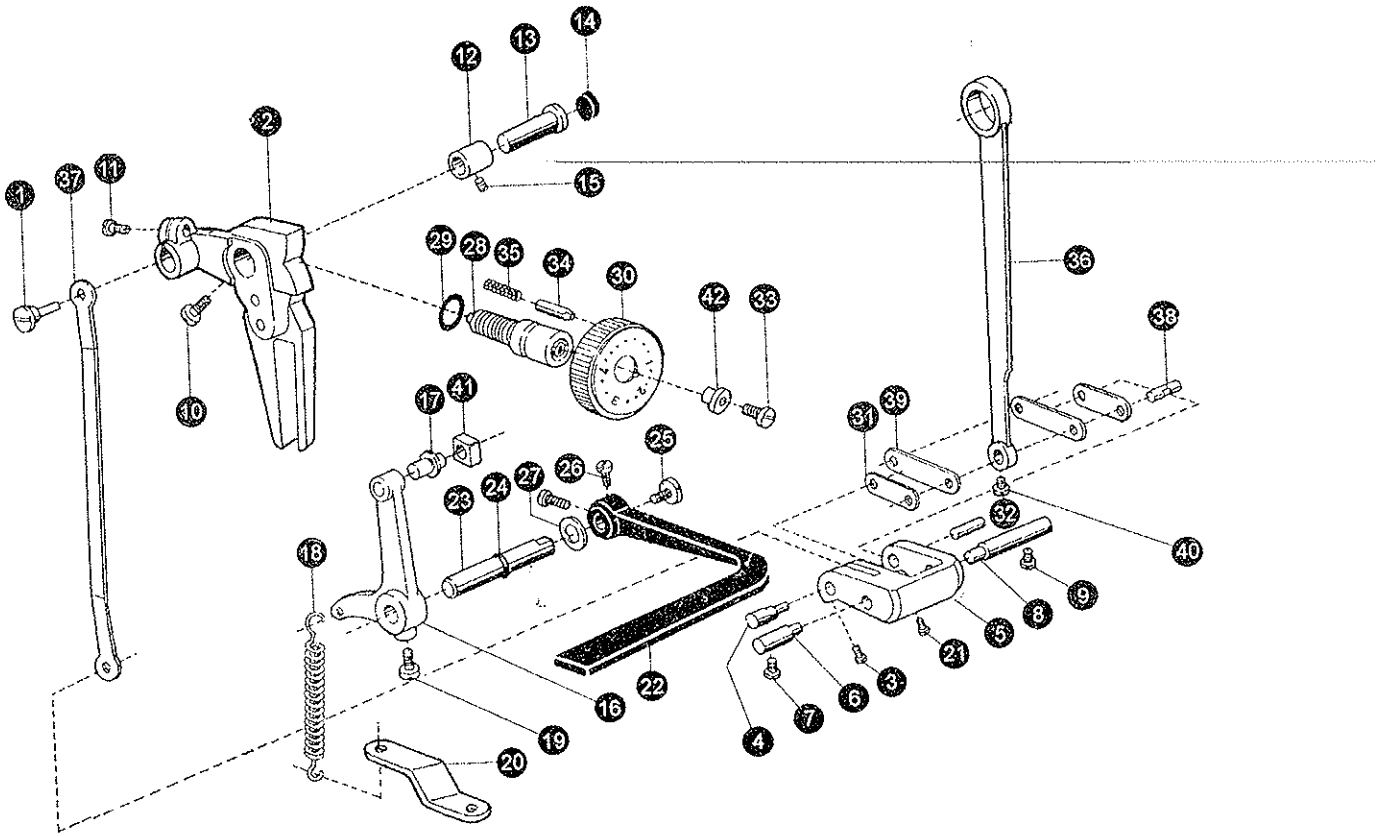

Pifferi Anelio • Schneidereibedarf Großhandlung • Fernewaldstraße 78 • 46145 Oberhausen • Tel.: 0208-437400 • Fax.: 0208-4374040 • www.pifferi.de

Stichlängenregulierung

No.	Ref. No.	Description	Qt.		
			M	H	B
1	36T5-001	Connecting stud	1	1	1
2	57T5-001	Feed regulato	1		
	124T5-003	Feed regulator		1	1
3	36T5-008E8	Screw	1	1	1
4	36T5-008E9	Lever link eccentric shaft	1	1	1
5	36T5-008E10	Lever regulator	1	1	1
6	36T5-009H02	Pin (left)	1	1	1
7	22T6-008D3	Screw	1	1	1
8	36T5-009H01	Pin (right)	1	1	1
9	22T6-008D3	Screw	1	1	1
10	22T5-010D4	Screw of feed regulator	1	1	1
11	22T2-019	Screw	1	1	1
12	22T5-003	Feed regulator bushing	1	1	1
13	22T5-004	Feed regulator shaft	1	1	1
14	36T5-003	Rubber plug (020)	1	1	1
15	22T2-002	Set screw	1	1	1
16	22T5-012E1	Back tacking crank	1	1	1
17	22T5-012E1a1	Slide block pin	1	1	1
18	57T5-004B1	Lever spring	1	1	1
19	22T5-013	Set screw	1	1	1
20	57T5-005	Bracket for spring	1	1	1
21	36T5-008E7	Screw	1	1	1
22	22T5-010D1	Backtracking lever	1	1	1
23	36T5-006C1a1	Backtracking lever shaft	1	1	1
24	GB1235-76	O –ring	1	1	1
25	22T5-010D3	Screw	1	1	1
26	22T5-010D4	Screw	2	2	2
27	22T5-011	O-ring	1	1	1
28	124T5-001A2	Feed regulator screw	1	1	1
29	124T5-001A3	O –ring for feed regulating screw	1	1	1
30	124T5-001A1 -1	Knob	1		
	124T5-001A5	Knob		1	1
31	36T5-008E4H01	Feed rock link	1	1	1
32	36T5-008E6	Pin	1	1	1
33	36T5-007D5	Screw	1	1	1
34	22T5-008	Stopper pin	1	1	1
35	22T5-009	Spring for stopper pin	1	1	1
36	36T5-008E2	Lever feed connecting rod	1	1	1
37	36T5-008E3	Feed regulator link	1	1	1
38	36T4-004H02	Sink shaft	1	1	1
39	36T5-008E4H02	Feed rock arm link	2		
	114T5-003	Feed rock arm link		2	2
40	36T5-008E5	Screw	1	1	1
41	22T5-012E1a2	Crank slide block	1	1	1
42	36T5-007D4	Bushing	1	1	1

Pifferi Anelio • Schneidereibedarf Großhandlung • Fernewaldstraße 78 • 46145 Oberhausen • Tel.: 0208-437400 • Fax.: 0208-4374040 • www.pifferi.de

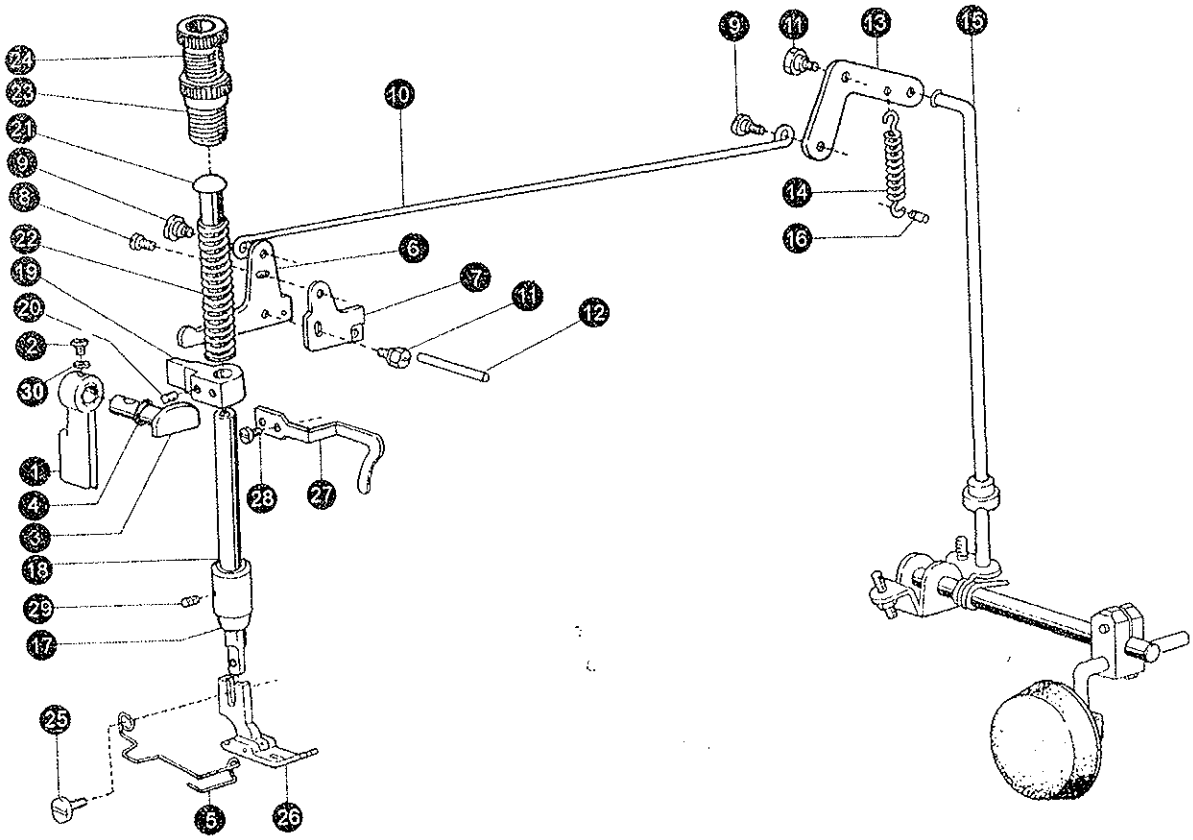

Piffer Anelio • Schneidereibedarf Großhandlung • Fernewaldstraße 78 • 46145 Oberhausen • Tel.: 0208-437400 • Fax.: 0208-4374040 • www.piffer.de

Nähfußmechanismus

No.	Ref. No.	Description	Ot.		
			M	H	B
1	22T7-001A1	Presser bar lifter	1	1	1
2	22T1 -006	Set screw	1	1	1
3	22T7-002	Presser bar lifter	1	1	1
4	GB1235-76	Oil seal for presser bar	1	1	1
5	57T7 -002	Presser foot sping	1	1	1
6	22T7-004B1a	Knee lifter lever (left)	1	1	1
7	22T7-004B1b	Tension releasing cam	1	1	1
8	22T7 -004B1c	Screw	1	1	1
9	22T7-004B2	Hinge screw	2	2	2
10	22T7-004B3	Knee lifter rod	1	1	1
11	22T7-005	Bolt for tension releasing cam	1	.1	1
	22T7-005	Screw	1	1	1
12	22T7-006	Tension releasing pin	1	1	1
13	22T7-007C1	Knee lift lever (right)	1	1	1
14	22T7-007C2	Spring for knee lifter lever(right)	1	1	1
15	22T7-007C3	Knee lifter connecting rod	1	1	1
16	22T7-008	Pin for spring	1	1	1
17	22T7-009	Presser bar bushing	1	1	1
18	22T7-010	Presser bar	1	1	1
19	22T7-011D1	Presser bar lifting bracket	1	1	1
20	22T1 -013	Set screw	1	1	1
21	22T7-012	Presser bar guide	1	1	1
22	22T7 -013	Presser spring	1		
	48T7-002	Presser spring		1	1
23	22T7 -014E1	presser regulating thumb screw-	1	1	1
24	22T7-014E2	Lock nut	1	1	1
25	22T7-015	Set screw	1	1	1
26	22T7-017F	Presser foot complete	1		
	48T7-003A	Presser foot complete		1	1
27	36T6-009	Slack thread regulator	1	1	1
28	22T2-004	Screw	1	1	1
29	22T2-013	Set screw	1	1	1
30	22T1 -007	Washer	1	1	1

Pifferi Anelio • Schneidereibedarf Großhandlung • Fernewaldstraße 78 • 46145 Oberhausen • Tel.: 0208-437400 • Fax.: 0208-4374040 • www.pifferi.de

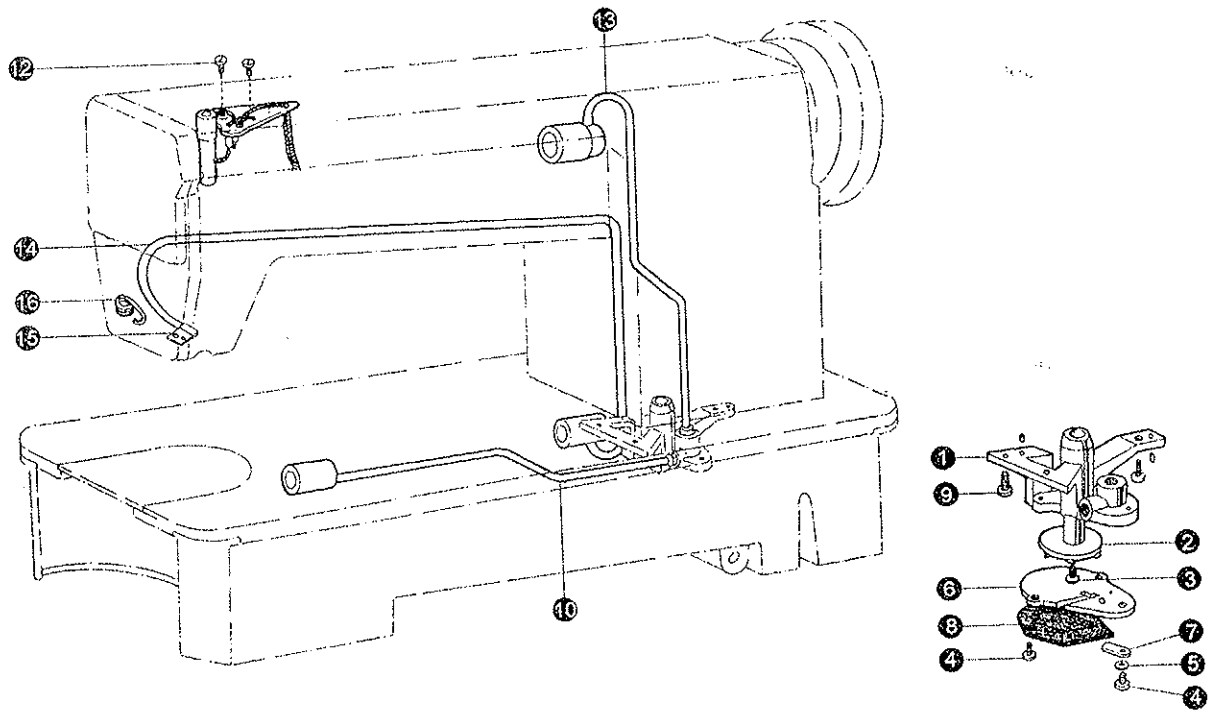

Ölpumpenmechanismus

No.	Ref. No.	Description	Qt.		
			M	H	B
1	22T8-001	Oil pump body	1	1	1
2	22T8-002	Oil pump impeller	1	1	1
3	22T8-003	Screw	1	1	1
4	22T8-004	Screw	3	3	3
5	22T8-005	Spring washer	1	1	1
6	22T8-006	Oil pump fitting plate	1	1	
	78T8-001	Oil pump fitting plate			1
7	22T8-007	Oil adjusting plate	1	1	1
8	22T8 - 008A	Oil pump screen complete	1	1	1
9	22T8-009	Screw	3	3	3
10	22T8-010B	Oil pipe for hook shaft	1	1	1
11	124T8-001A	Oil braid fitting plate	1	1	1
12	22T7-015	Screw	2	2	2
13	22T8-013D	Oil pipe for arm shaft	1	1	
	78T8-002A	Oil pipe for arm shaft			1
14	22T8-014	Oil returning pipe	1	1	1
15	22T8-015	Felt pouch for return oil filter	1	1	1
16	36T1 0-002	Spring for oil felt	1	1	1

Pifferi Anelio • Schneidereibedarf Großhandlung • Fernewaldstraße 78 • 46145 Oberhausen • Tel.: 0208-437400 • Fax.: 0208-4374040 • www.pifferi.de

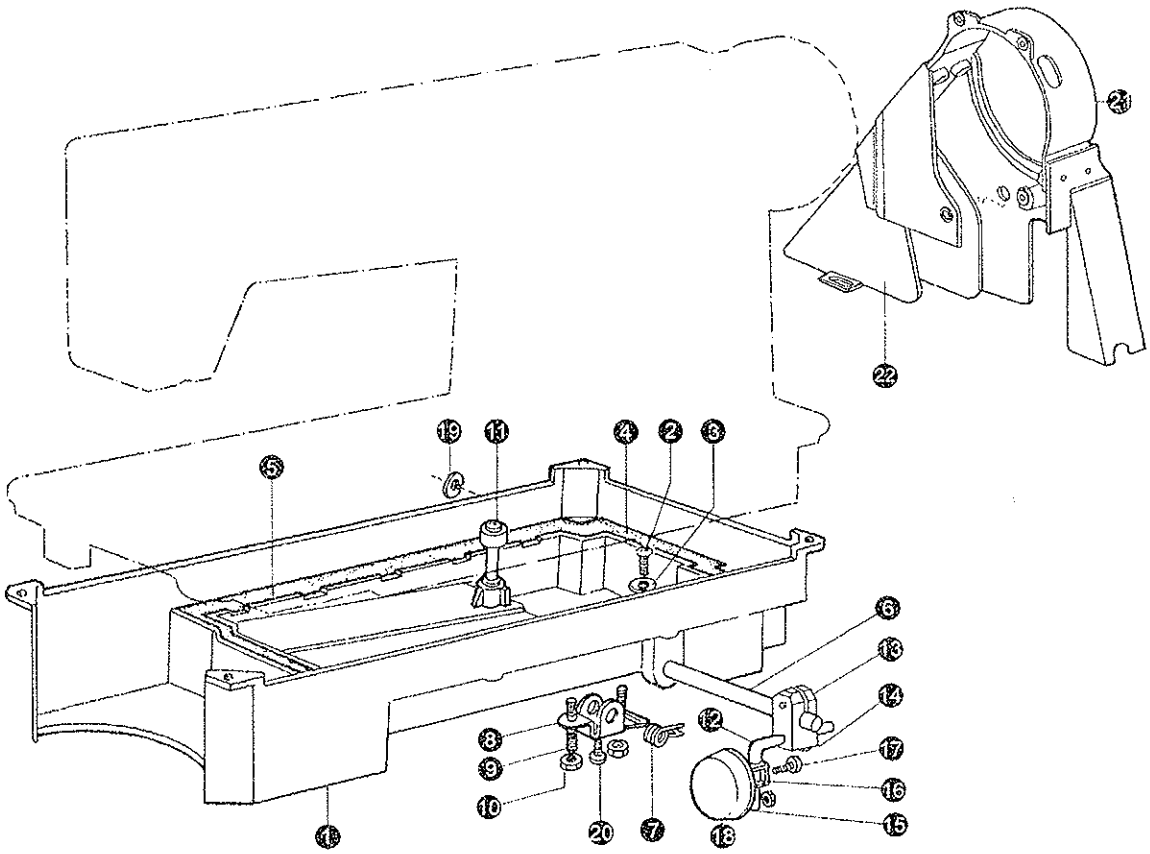

Ölwanne und Zubehör

No,	Ref. No.	Description	Qt.		
			M	H	B
1	36T11 -001A1	Oil reservoir	1	1	1
2	22T9-001A2	Oil drain screw	1	1	1
3	22T9-001A3	Washer	1	1	1
4	22T9-001A4	Grasket for oil reservoir(S)	1	1	1
5	22T9-001A5	Grasket for oil reservoir! B)	1	1	1
6	22T9-001A6	Hinge pin for knee lifter lever	1	1	1
7	22T9-001A7	Back spring for knee lifter	1	1	1
8	22T9-001A8	Knee lifter stop bracket	1	1	1
9	22T9-001A9	Adjusting screw	2	2	2
10	22T9-001A10	Lock nut	2	2	2
11	22T9-003B1	Knee lifter lifting rod	1	1	1
12	22T9-003B2	Knee lifter bell crank	1	1	1
13	22T9-003B3	Knee lifter bell crank joint	1	1	1
14	GB5781 -86	Set screw	2	2	2
15	22T9-003B5	Knee lifter plate	1	1	1
16	22T9-003B6	Bracket for knee lifter plate	1	1	1
17	22T9-003B7	Set screw	1	1	1
18	22T9-003B8	Pat for knee lifter plate	1	1	1
19	GB896-86	C -type stop ring	1	1	1
20	22T9-036	Screw	1	1	1
21	124T9-003B	Belt cover	1	1	1
22	124T9-004C	Belt cover (S)	1	1	1

Pifferi Anelio • Schneidereibedarf Großhandlung • Fernewaldstraße 78 • 46145 Oberhausen • Tel.: 0208-437400 • Fax.: 0208-4374040 • www.pifferi.de

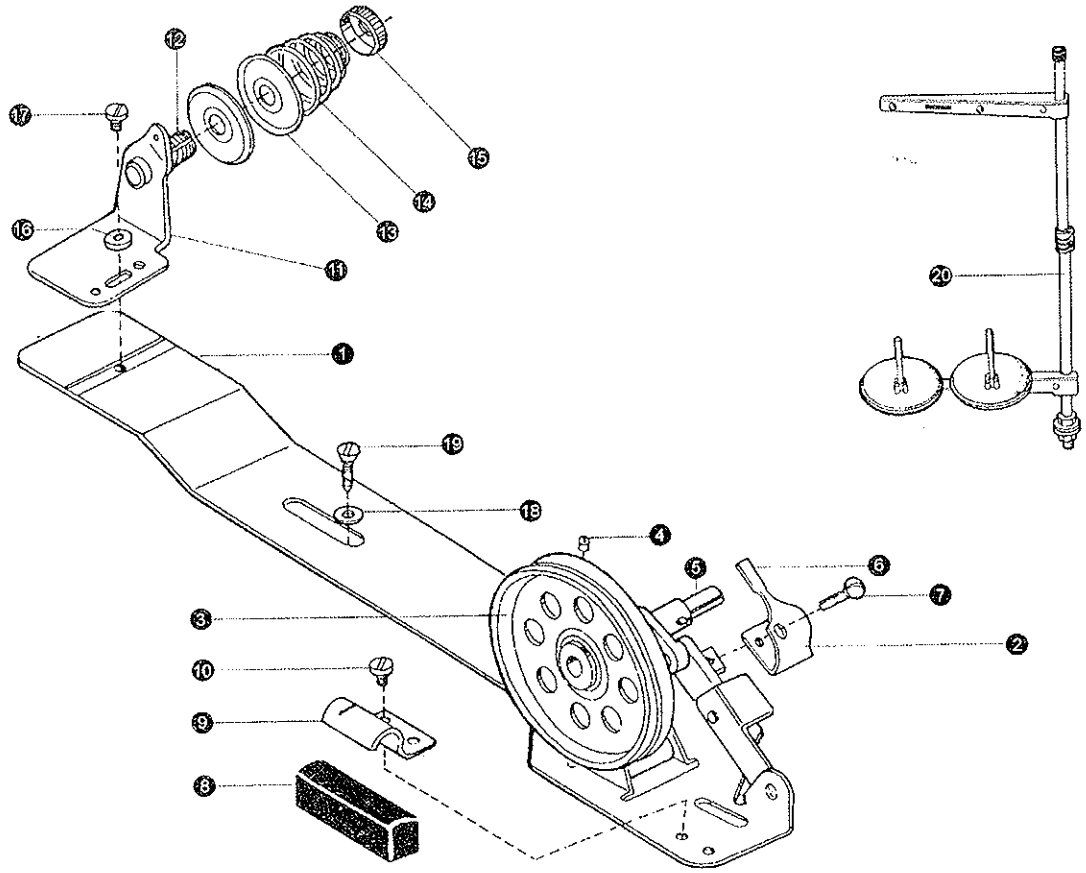

Tischspuler und Garnständer

No.	Ref. No.	Description	Qt.		
			M	H	B
1	6FO-001A	Bobbin winder base	1	1	1
2	6FO-001A6a	Bobbin winder stop latclever set	1	1	1
3	6FO-002	Bobbin winder pulley	1	1	1
4	01/B112	Screw	1	1	1
5	6FO-003	Bobbin winder spindle	1	1	1
6	6FO -004-1	Bobbin winder stop latch	1	1	
	6FO-004-2	Bobbin winder stop latch			1
7	6FO-005	Adjusting screw	1	1	1
8	6FO-006	Stopper block	1	1	1
9	6FO-007	Stopper block clamp	1	1	1
10	6FO-008	Set screw	1	1	1
11	6FO-009B1b1	Bobbin winder tension bracket	1	1	1
12	17T7 -017	Bobbin winder tension stud	1	1	1
13	22T1 -012F5	Bobbin winder tension discs	2	2	2
14	22T1 -012F3	Bobbin winder tension spring	1	1	1
15	J2.2.7	Tension stud nut	1	1	1
16	BQ10021	Washer	1	1	1
17	22T2 -004	Tension bracket screw	1	1	1
18	BQ10021	Washer	2	2	2
19	GB99-86	Wood screw	2	2	2
20	GXJ -2	Spool stand	1	1	1

Pifferi Anelio • Schneidereibedarf Großhandlung • Fernewaldstraße 78 • 46145 Oberhausen • Tel.: 0208-437400 • Fax.: 0208-4374040 • www.pifferi.de

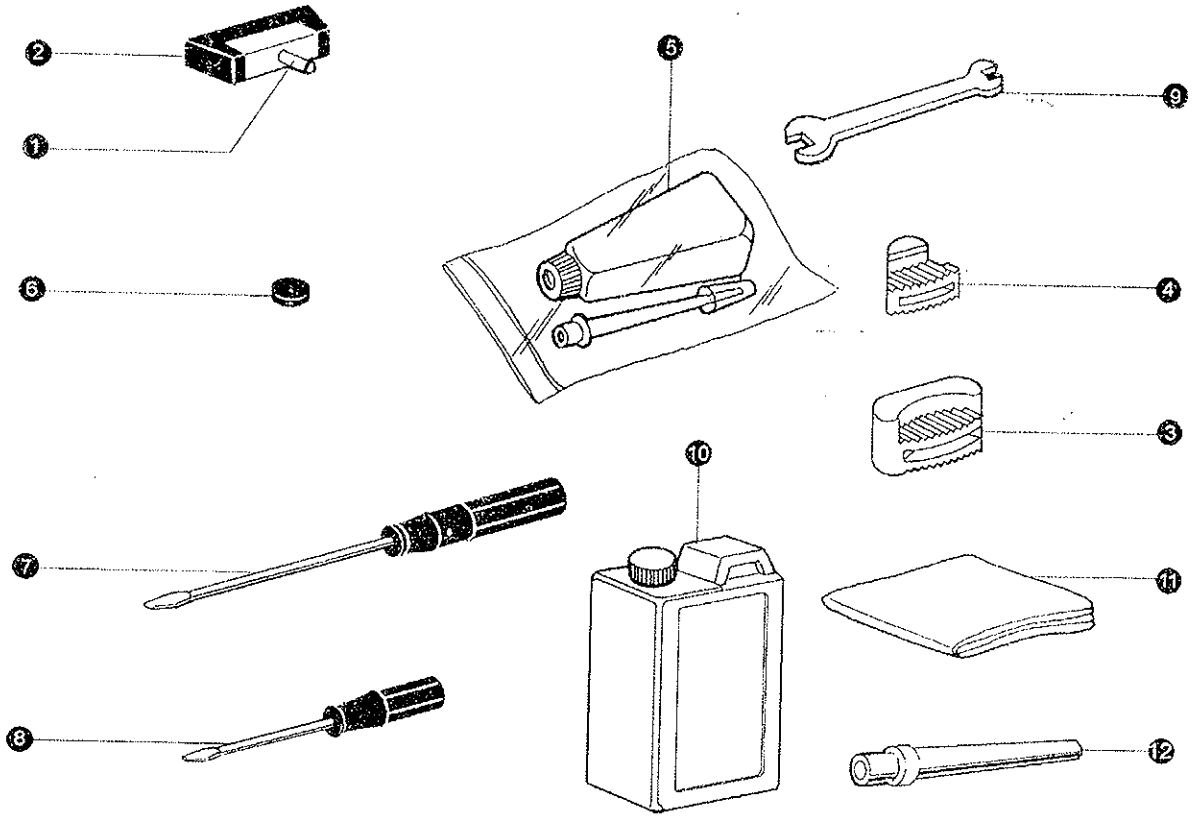

Zubehör

No,	Ref. No.	Description	Qt.		
			M	H	B
1	22T9-007F1	Hinge of machine head	2	2	2
2	22T9-007F2	Hinge socket of machine head	2	2	2
3	22T9-009	Rubber cap(B)	2	2	2
4	22T9-010	Rubber cap(S)	2	2	2
5	22T9 -011	Oil pot	1	1	1
6	22T9-012	Magnet	1	1	1
7	22T9-013	Screw driver(B)	1	1	1
8	22T9-015	Screw driver(S)	1	1	1
9	22T9-016	Double end wrench	1	1	1
10	22T9-017	Oil can	1	1	1
11	22T9-018	Vinyl couer	1	1	1
12	124T9-002	Heed prop pole	1	1	1

Pifferi Anelio • Schneidereibedarf Großhandlung • Fernewaldstraße 78 • 46145 Oberhausen • Tel.: 0208-437400 • Fax.: 0208-4374040 • www.pifferi.de

Technische Details der Maschine

Model / Objekt		M	H	B
Geeignet für		Alle Materialien	Dickes Material	Dickes Material
Nähgeschwindigkeit		5000 spm	3500 spm	3000 spm
Max. Stichlänge		5mm	7mm	
Transportfußhebung	von Hand	5mm		
	mit Fuß	13mm		
Nadeln		1738 DBx1	134 DPx5	
Umlaufgreifer		standard automatische Ölung	dickes Material automatische Ölung	doppelte automatische Ölung
Motor		Nähmaschinenmotor (370W)		

Sicherheitsschild(er)

oder

Pifferi Anelio • Schneidereibedarf Großhandlung • Fernewaldstraße 78 • 46145 Oberhausen • Tel.: 0208-437400 • Fax.: 0208-4374040 • www.pifferi.de

EU-KONFORMITÄTSERKLÄRUNG

Im Sinne der Maschinenrichtlinie 98/37/EG, Anhang II B

Hiermit erklären wir, dass die Bauart der Näheinheit bzw. Nähanlage gemäß

Identifikation

Bezeichnung Nähmaschine:	Typical
Typ :	_____
Seriennummer:	_____
Baujahr:	2009
Motor:	Moretti Anlassermotor

folgenden einschlägigen Bestimmungen entspricht:

- Maschinenrichtlinie (98/392/EWG), zuletzt geändert durch 98/37/EWG Anhang I Nr. 1 (Nur noch bis 27.12.2009, dann neue Richtlinie beachten)
- Niederspannungsrichtlinie (73/23/EWG)

Angewendete harmonisierte Normen insbesondere:

DIN EN ISO 10821 (10.1998)	Industriemaschinen Sicherheitsanforderungen für Näheinheiten und Nähanlagen
DIN EN ISO 60204-31	Elektrische Ausrüstung von Industrienähmaschinen Besondere Anforderungen für Nähmaschinen Näheinheiten und Nähanlagen
DIN EN ISO 12100-1*	Sicherheit von Maschinen – Grundsätzliche Terminologie, Methodologie
DIN EN ISO 12100-1*	Sicherheit von Maschinen – Teil 2: Technische Leitsätze

Angewandte deutsche Normen:

DIN 5310	Sicherheitstechnische Anforderungen an Industrienähmaschinen 09/1980
DIN 5318 T2	T1-T2 Nähfuß Sicherheitstechnische Anforderungen

Bei An- oder Umbauten an der Anlage verliert diese EU-Konformitätserklärung ihre Gültigkeit

Oberhausen, den 28. September 2009

Pifferi

Marco Pifferi

Pifferi Anelio • Schneidereibedarf Großhandlung • Fernewaldstraße 78 • 46145 Oberhausen • Tel.: 0208-437400 • Fax.: 0208-4374040 • www.pifferi.de

OCEL Moretti srl
20093 Cologno Monzese (MI) Italy - Via Brunelleschi, 42
Telefono: 02.254.30.53 - 02.267.00.777
Telefax: 02.267.00780

M 9723013

OCEL di Lauro R.
Moretti Motori
Gruppo Lauro

Cologno Monzese, 01.09.2009

"EC" MANUFACTURER' S DECLARATION

THE COMPANY: OCEL MORETTI SRL
Via Brunelleschi, 42
20093 Cologno Monzese (MI)

declare that the product:

MOTOR FOR SEWING MACHINE: SERIAL NUMBER.....

TYPE DESIGNATION: MOT. MORETTI HP AV 1/3-1/7 V 230 SCHUKO

RATED VOLTAGE: 220-240V / 50HZ

RATED POWER: W 250

CURRENT: 2 A

of the present declaration is in accordance with the CEE norms about electromagnetic compatibility EC 89/336, EC 92/31, EC 93/68.

The requirements of the EC low voltage Directive (72/23/EC) are met.

OCEL MORETTI SRL

Cap. Soc. € 46.800 int. vers. - Reg. Soc. Trib. Monza 43088 - C.C.I.A.A. MI 1328168 - Cod. Fisc. e Part. IVA IT. 02001480967

Pifferi Anelio • Schneidereibedarf Großhandlung • Fernewaldstraße 78 • 46145 Oberhausen • Tel.: 0208-437400 • Fax.: 0208-4374040 • www.pifferi.de

Intertek ETL SEMKO

VERIFICATION

of conformity with European Directives

Order No.	**JSH0405226/002**
Type of equipment	**Sewing Machines**
Applicant /Manufacturer	**Xi'an Typical Industries Co., Ltd. No. 335, South Taibai Road, Xi'an, Shaanxi, China**
Manufacturing site	**Xi'an Typical Industries Co., Ltd. Lintong, Xi'an, Shaanxi, China**
Type designation	**GC series (details see attachment)**
Technical data	**See attachment**

The submitted sample of the above equipment has been tested for CE marking according to the following European Directives:

- **the Machinery Directive 98/37/EC**

Standard(s) used for showing compliance with the essential requirements in the specified directive(s):

Standard(s)	*Test report(s)*	*Issued by*	*Date(s)*
prEN10821:1998 EN292-1;EN292-2	**Ref No. JSH0405226-002**	**Intertek Testing Services Shanghai Limited**	**June 3, 2004**

The referred test report(s) show that the product complies with standard(s) recognized as giving presumption of compliance with the essential requirements in the specified EU Directive(s).

After preparation of the necessary technical documentation as well as the conformity declaration and having the required quality measures in place the CE marking as shown below may be affixed by the manufacturer on the equipment provided that other relevant directives that shall be covered by the CE marking also are complied with

NOTE: This verification is part of the full test report and should be read in conjunction with it.

Shanghai, June 3, 2004

Ole Stilling
Chief Engineer

CE

Intertek, ETL SEMKO
Building No. 86, 1198 Qinzhou Road (North),
Shanghai, 200233, China
Tel: 86 21 6495 656 Fax: 86 21 64956263

Intertek ETL SEMKO

Pifferi Anelio • Schneidereibedarf Großhandlung • Fernewaldstraße 78 • 46145 Oberhausen • Tel.: 0208-437400 • Fax.: 0208-4374040 • www.pifferi.de

GC6150

HOCHGESCHWINDIGKEITSSTEPPSTICHMASCHINE

Diese Maschine darf nur von ausgebildetem Fachpersonal bedient werden,
nachdem Sie die Bedienugsanleitung vollständig gelesen und verstanden hat.

Ersatzteile können jederzeit geändert werden.
Dies muss nicht expliziet erwähnt werden.

XI'AN TYPICAL INDUSTRIES CO., LTD.
No. 335, South Taibai Road
Xi'an 710068, P.R.China
Tel.: +86-29-88279093 // 88279150 // 88279151
Fax: +86-29-88249715 // 88245215

tic@chinatypical.com
www.chinatypical.com

Vetron TYpical EUROPE GmbH
Clara-Immerwahr-Str. 6
67661 Kaiserslautern, Germany
Tel.: +49 6301 320 75-0
Fax: +49 6301 320 75-11

info@vetrontypical.com
www.vetrontypical.com

GC6160 – Manual – EN – 08-2010